PRODUCED BY AN AUTODESK EDUCATIONAL PRODUCT

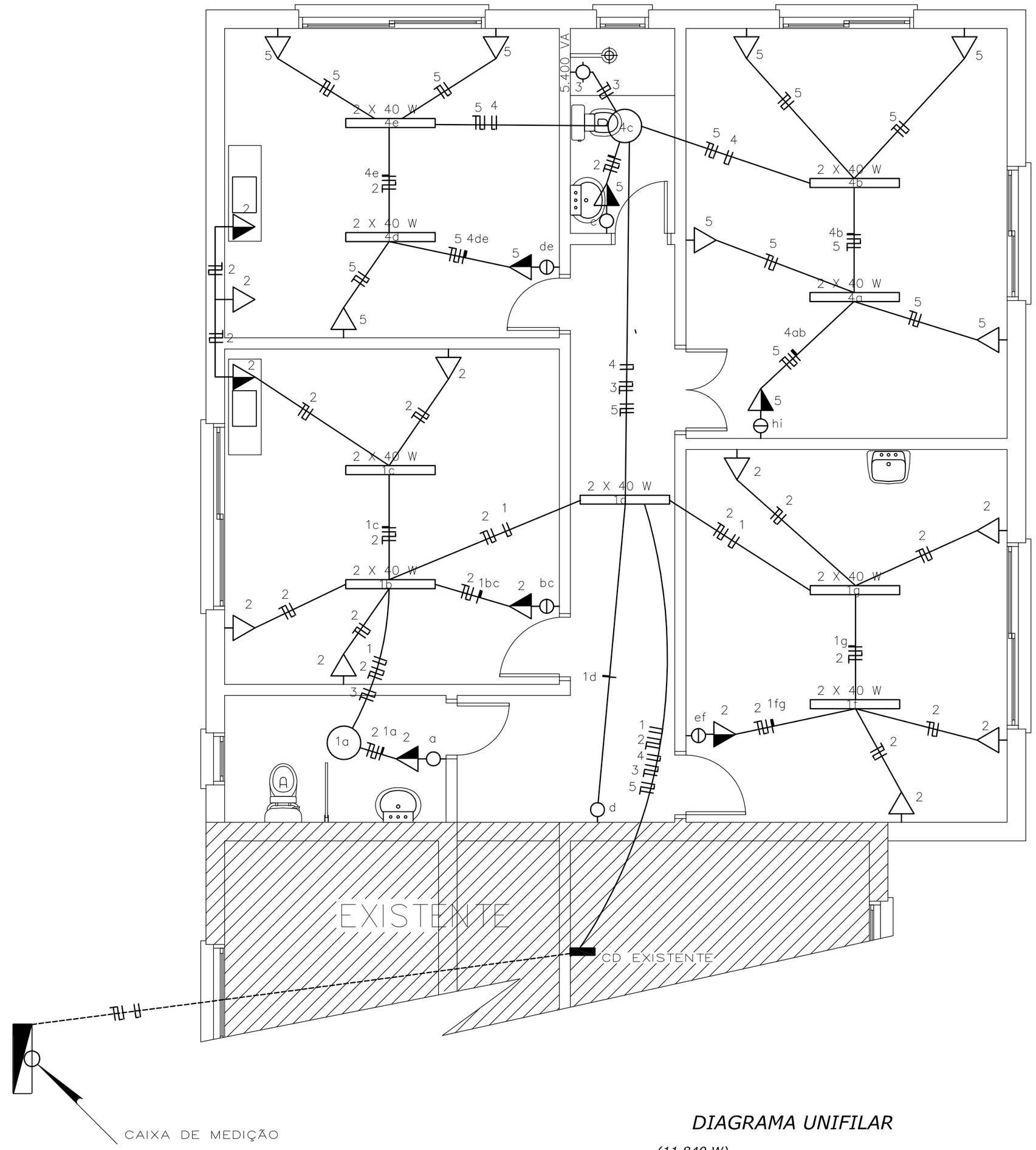

PLANTA

ESC. 1:50

LEGENDA ELÉTICO:

- lâmpada fluorescente 2 x 40 W
- tomada universal 2P – baixa h.: 45 cm
- tomada universal 2P – media h.: 115 cm
- tomada universal 2P – especial 600 w
- interruptor simples
- CD – centro de distribuição
- lâmpada incandescente 100 W
- quadro de medição – ramal entrada

QUADRO DE CARGAS

CIRCUITO	TOMADAS			P. LUZ		CARGA (W)	PROTEÇÃO (A)	CIRCUITO (mm²)
	100 W	600 W	5.400 W	40 W	100 W			
01	—	—	—	10	01	500	10	2,5
02	13	—	—	—	—	1.300	10	2,5
03	—	—	01	—	—	5.400	20	6,0
04	—	—	—	8	01	420	10	2,5
05	10	—	—	—	—	1.000	10	2,5
CARGA TOTAL A SER INSTALADA/AMPLIADA						8.620	40	10
CARGA TOTAL INSTALADA PRÉDIO EXISTENTE						3.220	25	10
CARGA TOTAL INSTALADA						11.840	60	10

Quadro de Demanda

Tipo de carga	*Potência instalada (kVA)*	*Fator de demanda (%)*	*Demanda (kVA)*
Iluminação e TUG´s (Consultórios, salas, cozinha e banhos)	*11.84*	*100*	*11.84*
		TOTAL	*11.84*

DIAGRAMA UNIFILAR

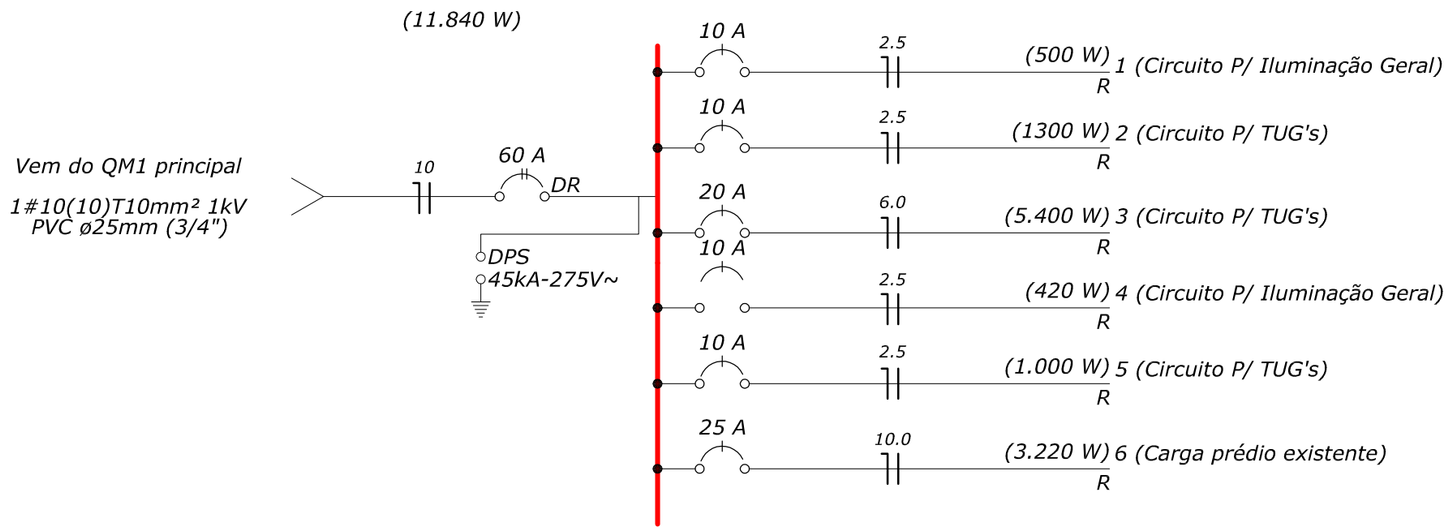

PROJETO ELÉTRICO - AMPLIAÇÃO

UBS SEDE RINCÃO VERMELHO

ÁREA DA AMPLIAÇÃO: 120,36 m²

ÁREA TOTAL: 229,35 m²

PREFEITO: **SADI WUST RIBAS**

RESP. TÉCNICO: **ENGº ROALDO REISDORFER DE LIMA**
CREA 93.699/D

PRANCHA: **01**

PREFEITURA MUNICIPAL ROQUE GONZALES
RUA PADRE ANCHIETA, 221, FONE: 3365.3300
ROQUE GONZALES/RS

desenho	data	escala	revisão	projeto nº
ROALDO	12/06/2014	INDICADA	01	

PRODUCED BY AN AUTODESK EDUCATIONAL PRODUCT
PRODUCED BY AN AUTODESK EDUCATIONAL PRODUCT
PRODUCED BY AN AUTODESK EDUCATIONAL PRODUCT